ZANUSSI PROFESSIONAL

**ARTICOLO N°**

**MODELLO N°**

**NOME**

**SIS #**

**AIA #**

# Lavaggio Stoviglie
# Lavastoviglie sottotavolo (L) touch, parete singola con boiler a pressione AISI 304, dosatore brillantante e detergente, pompa di scarico, filtri vasca, 65 cesti/ora, monofase




| | |
|---|---|
| **400304 (ZTUCL1S)** | Lavastoviglie sottotavolo (L), pannello di controllo touch, parete singola con boiler a pressione, dosatore brillantante e detergente, pompa di scarico, filtri vasca, 65 cesti/ora, monofase, presa Schuko |

## Descrizione

**Articolo N°**

Lavastoviglie sottotavolo adatta per cesti da 500x500 mm. Le prestazioni di lavaggio sono garantite da una potente pompa di lavaggio, una vasca di lavaggio di grande capacità, bracci di lavaggio e risciacquo girevoli integrati superiori e inferiori in materiale composito. Temperatura e pressione di risciacquo garantite dal boiler a pressione incorporato e dal sistema di controllo delle elettrovalvole. Utilizza da 2 a 2,4 litri di acqua pulita nel risciacquo finale, a seconda del ciclo impostato. Due cicli automatici preimpostati per diverse tipologie di oggetti, configurabili in utenza. L'apparecchiatura viene fornita con filtri vasca estraibili. Porta coibentata a doppia parete, con apertura soft. Costruzione in acciaio inox AISI 304 che include la vasca interna e il boiler, la porta e i pannelli esterni. Controllo elettronico con interfaccia utente a colori, unico tasto touch e icone informative a LED. Ciclo automatico di autopulizia eseguito dopo lo spegnimento dell'apparecchiatura. Sanitizzazione tramite alta temperatura. Dotata di pompa di scarico, dosatore brillantante e detergente. Caratteristiche elettriche: 230V, monofase, 50Hz, con cavo elettrico e presa Schuko.

**Approvazione:**

## Caratteristiche e benefici

- Il filtro pompa all'interno della vasca, grazie all'ampia superficie di filtraggio, mantiene l'acqua di lavaggio pulita più a lungo.
- Bracci superiori e inferiori monopezzo con sistema clip-on, intercambiabili, facili da rimuovere e reinstallare. Il sistema combinato di lavaggio e risciacquo garantisce una copertura d'acqua estesa all'interno della camera per eccellenti prestazioni di lavaggio.
- Boiler a pressione integrato progettato per aumentare la temperatura dell'acqua di alimentazione a 55-65°, in modo da garantire la corretta temperatura di risciacquo per l'igienizzazione.
- Calcolo in base al consumo energetico durante l'utilizzo del prodotto (36 cicli/giorno*300 giorni/anno), considerando un mix di fonti energetiche come da valori di aggiornamento del database UE calibrati [kgCO2eq /KWh] - Fonte: IEA 2020 rilasciato nel 2023 - I fattori di emissione EIA sono specificati per CO2 di elettricità e calore e includono i fattori CH4 e N2O, secondo IEA anche per il 2021. Confronto effettuato tra Z-Active 100 con ciclo MyEco e la precedente gamma di lavastoviglie sottotavolo Zanussi Professional con consumo di acqua di 3 l/ciclo.
- L'esclusivo blocco della temperatura garantisce le temperature necessarie per il lavaggio e risciacquo finale.
- L'efficace sistema di risciacquo, utilizza da 2,1 a 2,4 litri di acqua calda pulita per cesto, per ridurre i costi di gestione.
- Dotata di bracci di lavaggio e risciacquo girevoli integrati superiori e inferiori con sistema clip-on, potente pompa di lavaggio e boiler di grande capacità per un lavaggio professionale.
- Apertura agevole per un facile caricamento.
- L'interfaccia utente con pulsante touch fornisce informazioni utili utilizzando colori diversi che riflettono lo stato della macchina; icone LED.
- L'app consente la personalizzazione in loco dei cicli di lavaggio, nonché la regolazione del dosaggio della chimica. Fornisce feedback puntuali sulla macchina e avvisi.
- Una pausa di 4 secondi (variabile), tra il ciclo di lavaggio e quello di risciacquo, evita che gocce dell'acqua di lavaggio possano cadere sulle stoviglie pulite alla fine del risciacquo.
- Il ciclo di auto-pulizia completamente automatico evita il rischio di proliferazioni batteriche.
- Caricamento automatico del detergente e del brillantante per garantire un risultato perfetto e ridurre le attività di manutenzione ordinaria.
- Controlli elettronici all'avanguardia con programmazione integrata, autodiagnostica per la manutenzione e ciclo automatico di pulizia interna.
- Semplice manutenzione con accesso frontale, dal top per le schede elettroniche; dal pannello inferiore per i componenti principali.
- Protezione all'acqua IPX4.
- Massima capacità di lavaggio, in condizioni ideali: 65 cesti o 1170 piatti ora, con ciclo veloce disponibile su App.

## Costruzione

- Pannello frontale, pannelli laterali, porta, pannello di controllo e vasca di lavaggio in acciaio inox AISI 304.
- Boiler in acciaio inox AISI 304 con saldatura effettuata in atmosfera protetta in modo da aumentare la resistenza contro la corrosione.

- .
- Vasca di lavaggio di ampie dimensioni con angoli arrotondati e senza tubazioni per evitare l'accumulo di sporcizia.
- Elemento di protezione dal surriscaldamento e dalla mancanza di acqua.
- Porta coibentata a doppia parete.
- I filtri vasca stampati, leggeri e più spessi, in materiale composito, mantengono l'acqua di lavaggio pulita più a lungo.
- Apparecchiatura completamente chiusa sul retro da un pannello.
- Apparecchiatura con superfici lisce per agevolare le operazioni di pulizia.
- Pompa di scarico integrata per controllare il livello dell'acqua nella vasca di lavaggio.
- Tubo di alimentazione acqua in PVC con attacchi metallici resistenti anche a pressioni dell'acqua elevate.
- Dotata di dosatore brillantante e detergente, pompa di scarico.
- Bracci di lavaggio e risciacquo in materiale polimerico rinforzato con fibra di vetro, resistente alle alte temperature.

## Sostenibilità

- Facilità di utilizzo grazie all'interfaccia intuitiva, stress minimo per l'utente garantito dal design ergonomico. L'utilizzo di colori sui componenti rimovibili assicura rapide operazioni di pulizia.
- Utilizzo di acqua di 2,1 litro per cesto con il ciclo MyEco.
- Consumo energetico medio di 260 W per cesto, con il ciclo MyEco.
- Impostazione cicli di lavaggio e detergenza tramite App dedicata.
- L'imballaggio in cartone su pallet è completamente riciclabile. Il cartone è composto al 70% da materiale riciclato e carta certificata FSC*, stampata con inchiostro ecologico a base d'acqua per garantire la completa sostenibilità e responsabilità ambientale. (* Forest Stewardship Council, organizzazione leader mondiale per l'uso sostenibile delle foreste).
- Estensione del ciclo di vita del prodotto grazie al facile accesso per i tecnici dell'assistenza, al supporto diagnostico dedicato, alla procedura di risoluzione dei problemi e alla disponibilità dei pezzi di ricambio per almeno 10 anni.


L'azienda si riserva il diritto di apportare modifiche ai prodotti senza preavviso

## Accessori inclusi

| | |
|---|---|
| • 1 x Contenitore giallo per posate | PNC 864242 |
| • 1 x Cesto giallo per 18 piatti piani o 27 piattini, diametro max 240 mm | PNC 867002 |

## Accessori opzionali

| | | |
|---|---|---|
| • Cavalletto per lavastoviglie | PNC 860418 | ❑ |
| • Filtro per demineralizzazione parziale | PNC 864017 | ❑ |
| • Kit per misurare la durezza totale e parziale dell'acqua | PNC 864050 | ❑ |
| • Kit dosatore detergente | PNC 864218 | ❑ |
| • Contenitore giallo per posate | PNC 864242 | ❑ |
| • Filtro per demineralizzazione totale | PNC 864367 | ❑ |
| • Kit pompa di aumento pressione acqua di risciacquo | PNC 864492 | ❑ |
| • Kit pompa di scarico per lavastoviglie sottotavolo Z-Active | PNC 864494 | ❑ |
| • Kit filtri vasca in materiale composito (2 filtri + supporto centrale) | PNC 864495 | ❑ |
| • Mezzo cesto per tazze e bicchieri | PNC 864527 | ❑ |
| • Mezzo cesto per piatti | PNC 864528 | ❑ |
| • Mezzo cesto per bicchieri | PNC 864529 | ❑ |
| • 4 contenitori gialli per posate | PNC 865574 | ❑ |
| • Cesto verde per 12 piatti fondi, diametro max 240 mm | PNC 867000 | ❑ |
| • Cesto blu per 16 piatti fondi o 16 piatti piani, diametro max 240 mm | PNC 867001 | ❑ |
| • Cesto giallo per 18 piatti piani o 27 piattini, diametro max 240 mm | PNC 867002 | ❑ |
| • Cesto blu per 12 piatti, diametro max 300 mm | PNC 867003 | ❑ |
| • Cesto per 5 vassoi mm GN 1/1 530x325 per lavastoviglie sottotavolo (versioni top), lavautensili, capottine,cesto trascinato | PNC 867006 | ❑ |
| • Cesto blu per 48 tazzine o 24 tazze | PNC 867007 | ❑ |
| • Cesto blu per 24 tazze (base concava) | PNC 867008 | ❑ |
| • Griglia di copertura cesti per oggetti piccoli o leggeri | PNC 867016 | ❑ |
| • Cesto blu a fondo inclinato per 16 bicchieri, diametro 100 mm, h max 120 mm | PNC 867020 | ❑ |
| • Cesto blu per 16 bicchieri, diametro 100 mm, h max 70 mm | PNC 867023 | ❑ |
| • Cesto blu per 16 bicchieri, diametro 100 mm, h max 170 mm | PNC 867030 | ❑ |
| • Cesto blu per 16 bicchieri, diametro 100 mm, h max 220 mm | PNC 867040 | ❑ |


L'azienda si riserva il diritto di apportare modifiche ai prodotti senza preavviso

**Lavaggio Stoviglie**
**Lavastoviglie sottotavolo (L) touch, parete singola con boiler a pressione AISI 304, dosatore brillantante e detergente, pompa di scarico, filtri vasca, 65 cesti/ora, monofase**

## Fronte

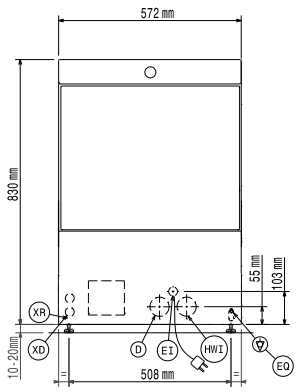


## Lato

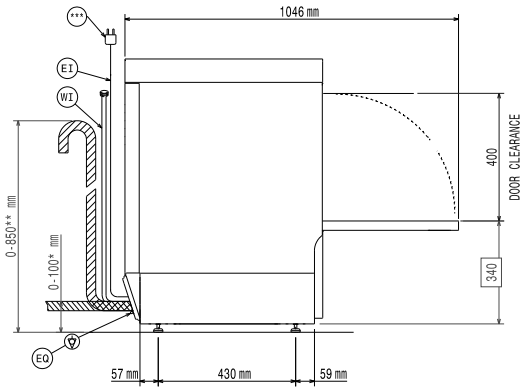


* Without drain pump

** With drain pump

***Plug only for Single Phase Machine

**D** = Scarico acqua
**EI** = Connessione elettrica
**EO** = Presea elettrica
**HWI** = Attacco acqua calda
**XD** = Connessione detergente
**XR** = Collegamento brillantante

## Alto

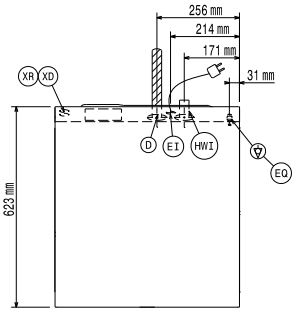


## Elettrico

| | |
|---|---|
| **Tensione di alimentazione:** | 220-240 V/1 ph/50 Hz |
| **Potenza standard installata:** | 3.3 kW |
| **Elementi riscaldanti boiler:** | 2,8 kW |
| **Elementi riscaldanti vasca:** | 2 kW |
| **Potenza pompa di lavaggio** | 0.736 kW |

## Acqua

| | |
|---|---|
| **Pressione, bar min/max:** | 2-5 bar |
| **Temperatura acqua di alimentazione**:** | 55-65 °C |
| **Dimensioni tubo di scarico:** | 20.5mm |
| **Pressione acqua di alimentazione:** | 29 - 73 psi (2 - 5 bar) |
| **Capacità vasca (lt):** | 22 |
| **Consumo acqua per ciclo (litri):** | 2.1 / 2.4 |
| **Capacità boiler (lt):** | 5,8 |

## Informazioni chiave

| | |
|---|---|
| **Cestelli/ora: veloce*/bicchieri*/ multifunzione&tazze/intensivo*/ MyEco** | 65 / 40 / 36 / 24 / 15 |
| **Durata cicli (secondi):** | 55 / 90 / 100 / 150 / 240 |
| **Piatti/ora.** | 1170 / 720 / 648 / 432 / 270 |
| **Temperatura di lavaggio (MIN):** | 55-65°C |
| **Dimensioni cella - larghezza** | 520 mm |
| **Dimensioni cella - profondità** | 540 mm |
| **Dimensioni cella - altezza** | 400 mm |
| **Temperatura di risciacquo (MIN):** | 60-85 °C |
| **Dimensioni esterne, larghezza:** | 572 mm |
| **Dimensioni esterne, profondità:** | 623 mm |
| **Dimensioni esterne, altezza:** | 830 mm |
| **Dimensioni imballo (LxPxH):** | 740x670x1020 mm |

## Sostenibilità

| | |
|---|---|
| **Livello di rumorosità:** | <70 dBA |
| **Tipo di imballo:** | Box on pallet |



L'azienda si riserva il diritto di apportare modifiche ai prodotti senza preavviso


2026.11.19